ERLAU®
EINE MARKE DER RUD GRUPPE

DEUTSCHE BAHN AG

Rahmenvertrag Bahnhofsmöblierung



V0926

ERLAU®

REFERENZEN BAHNHOFS- UND BAHNSTEIGMÖBLIERUNG



Bhf. Köln-Bonn Flughafen: **TOPSIT-Drahtgitter ortsfest***



Hbf. Aalen: **TOPSIT-Drahtgitter „Raster 22"**



Bh. Köln-Deutz: **TOPSIT-Pagholz rückbefestigt „Raster 22"**



Haltestelle SAP Arena Mannheim: **INTERSIT-Drahtgitter mobil**



Hbf. Lahr: **TOPSIT-Drahtgitter „Raster 22"**

* Ausführung Trapez- und Variozarge auf Anfrage

ERLAU®

INHALTSVERZEICHNIS



Hbf. Frankfurt am Main: **TOPSIT-Pagholz ortsfest***



Hbf. Gießen: **INTERSIT-Drahtgitter mobil**



Hbf. Halle: **INTERSIT-Pagholz mobil**

Referenzen	2 – 3
Inhaltsverzeichnis	3
Fertigung Material und Oberflächenbehandlung	4
Qualitätsmerkmale	5
Sanierung und Aufwertung – langfristig deutliche Vorteile	6
NEU: Hocker CALIDUM	7
INTERSIT-CLASSIT Drahtgitter – ortsfest	8
INTERSIT-CLASSIT Pagholz – ortsfest	9
INTERSIT-CLASSIT Drahtgitter – mobil	10
INTERSIT-CLASSIT Pagholz – mobil	11
TOPSIT-CLASSIT Drahtgitter – ortsfest	12
TOPSIT-CLASSIT Pagholz – ortsfest	13
TOPSIT-CLASSIT Drahtgitter – mobil	14
TOPSIT-CLASSIT Pagholz – mobil	15
INTERSIT-CLASSIT Drahtgitter/Pagholz – „Raster22"	16
TOPSIT-CLASSIT Drahtgitter – „Raster22"	17
TOPSIT-CLASSIT Pagholz – „Raster22"	18
ORBISTOR Streugutbehälter	19

FERTIGUNG & MATERIAL

Innovation durch neueste Fertigungstechnologie
Als einer der führenden Hersteller für Außenmobiliar nutzen wir unser seit 180 Jahren bestehendes und kontinuierlich weiterentwickeltes Potential an technischen Möglichkeiten und menschlicher Innovationskraft aus. Hohe Flexibilität und höchste, konstante Qualität erfordern dabei ein ebenso hohes Maß an Investitionen.

Beschichtung
Die Pulverbeschichtung unserer Metallteile erfolgt mit dem Markenprodukt Rilsan, das aus nachwachsenden Rohstoffen, d.h. aus der Rizinus Pflanze gewonnen wird. Für seine Umweltfreundlichkeit wurde es mit dem silver award, Internationaler Designpreis des Landes Baden-Württemberg 2008, Focus Green sowie von der Japan - Organics Recycling Association ausgezeichnet. Wir beschichten unsere Sitz-Möbel mit einer Schichtdicke von 300 µm, sodass eine lange Lebensdauer und eine gute Isolierung garantiert ist. Dies bietet einen erheblichen Vorteil gegenüber Bänken aus Stein oder reinem Metall. Die porenfreie Pulverbeschichtung ist äußerst unempfindlich gegen Schmutz und trocknet schnell.

Auf alle Erlau Produkte erhalten Sie unsere 10 Jahre Anti-Rost-Garantie.

Pagholz®
Um auch bei der Verwendung von Holz ähnlich hohe Anforderungen an Langlebigkeit und Qualität erfüllen zu können, verwenden wir das Markenprodukt Pagholz®. Dies ist ein harzgetränktes Schichtholz aus sehr dünnen, kreuzverleimten Furnieren aus heimischer Rotbuche. Pagholz® ist bruchsicher und reißfest, wasserfest, schwer entflammbar und sogar resistent gegen Chemikalien. Es bleibt lange schön, da es durch seinen UV-Schutz nicht verblasst, und ist leicht zu reinigen. Nach einem Regenguss wird es schneller trocken als Vollholz und es bilden sich keine Pfützen. Falls das Pagholz® vollkommen ungeschützt im Freien steht, sollte man es einmal im Jahr mit „Polish Rosa" Artikel Nr. 80345 aus dem Hause 3M reinigen und pflegen, um die schöne Oberfläche zu erhalten.

Drahtgitter
Das traditionelle Merkmal vieler Erlau Möbel. Es wird seit über 60 Jahren bei uns in höchster Güte hergestellt, verarbeitet und gefinisht. Selbst das Ausgangsmaterial Draht wird bei uns gezogen. Dabei lassen sich auch Besonderheiten gestalten wie unsere Rasterverdichtung an Stellen, wo weniger Transparenz oder mehr Stabilität gewünscht ist.






ANTI-GRAFFITI-SCHUTZ

Um Ihre Möbel optimal zu schützen, **erhalten Sie bei Erlau in den Standardfarben 1 eine Anti-Graffiti-Beschichtung serienmäßig dazu.**
Diese ermöglicht, dass Schmierereien aller Art mit biologisch abbaubaren Farb-Entfernern einfach abgewischt werden können. Auch Aufkleber lassen sich so mühelos entfernen. Darüber hinaus wird mit dieser Zusatzbeschichtung ein erhöhter Schutz gegen Staub und Luftverschmutzung gewährleistet.



ERLAU®

QUALITÄTSMERKMALE

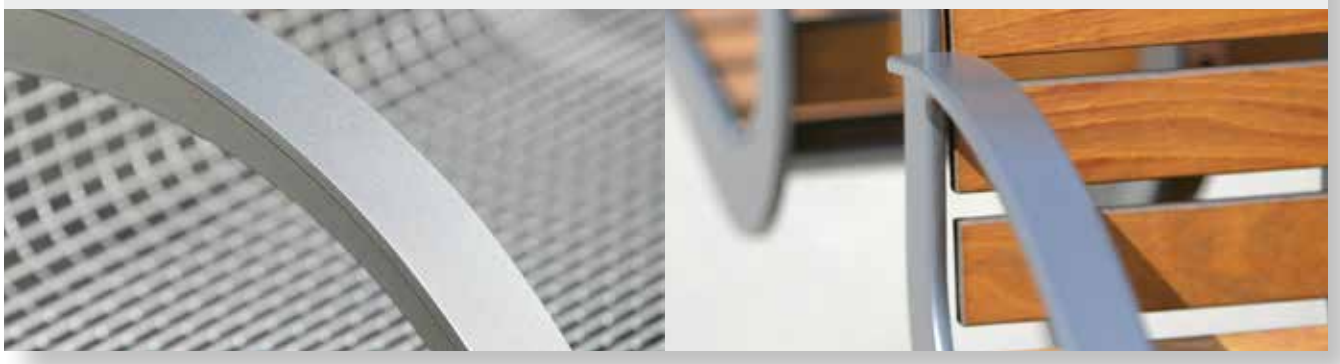

WITTERUNGS-BESTÄNDIG

Drahtgitter	Pagholz®
+ + +	+ +

Hohe Dichte und glatte Oberfläche,
keine Aufnahme von Feuchtigkeit – immer besitzbar;
kein Streichen notwendig.

NACHHALTIGKEIT

Drahtgitter	Pagholz®
+ + +	+ + +

Verwendung von Polyamid-Rilsan - im Brandfall
entstehen keine giftigen Gase oder Dämpfe;
Pagholz ist FSC-zertifiziert.

KORROSIONS-BESTÄNDIG

Drahtgitter	Pagholz®
+ + +	+ + +

10 Jahre Anti-Rost-Garantie.

VANDALISMUS-BESTÄNDIG

Drahtgitter	Pagholz®
+ + +	+ +

In Sonderprofil gefasste Drahtenden verhindern mutwilliges
Hochhebeln; verschweißte Drahtgitter-Bolzenauflage für
extreme Belastung; Anfahrschutz durch Metallrahmeneinfassung.

LEICHTE REINIGUNG

Drahtgitter	Pagholz®
+ + +	+ +

Optimale Reinigung (auch mit Hochdruckreiniger) sowie
geringe Verschmutzungsanfälligkeit durch porenfreie,
glatte Oberfläche aus Rilsan. Reinigungseffekt bei Regen.

ANTI-GRAFFITI-SCHUTZ

Drahtgitter	Pagholz®
+ + +	+ + +

Antigraffitibeschichtung
als Permanentschutz gegen Harze,
Lacke, Klebstoffe und Schmutz.

Design Center Stuttgart

product design award 1998

Focus Green Silver 2008

Biomass Based
Japan Organics Recycling Association (JORA)

Designpreis Deutschland 2010
NOMINIERT

In den Rahmenverträgen

ERLAU®

WIESO SICH DIE DEUTSCHE BAHN FÜR ERLAU ENTSCHEIDET:

- **Projektwünsche werden wie erwartet umgesetzt**
- **Konsequente Verfolgung von hoher Qualität und Beschaffenheit**
- **Enorme Produktlanglebigkeit**
- **Optimale Funktionalität**
- **Möbel durch Anti-Graffiti-Beschichtung geschützt**
- **Ausgezeichneter Service unseres Vertriebsteams**
- **10 Jahre Anti-Rost-Garantie der Möbel**

10 Jahre Anti-Rost-Garantie

Wartungsfrei ist deutlich günstiger!

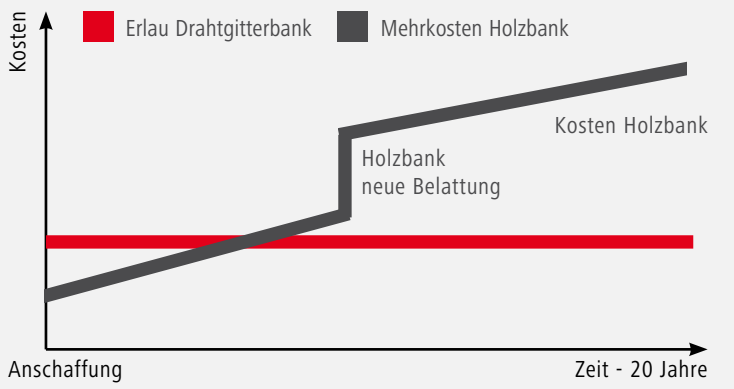

Kostenvergleich

DB Rahmenvertrag 1000/314/92331686

CALIDUM LIGHT BETONHOCKER

ERLAU®

NEU

Der Calidum Light Betonhocker ergänzt sowohl die Sitzbanksysteme und bereichert die Sitzlandschaft und Aufenthaltsqualität an Bahnsteigen oder im Außenbereich.

Durch die neutrale Betonfarbe und der Mulitcolor Natursteinmischung im Hocker Top passen die Betonhocker farblich zu allen Varianten und Materialien.

POSITION 1

Hocker Beton 530
Hocker Calidum Light 530 freistehend

Maße:
Durchmesser 530 mm, Höhe 420 mm
Nach DB Vorgaben

RV-Pos. 00010

Art.-Nr.: 5008463

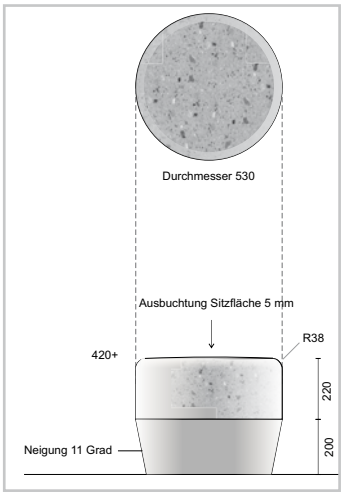

POSITION 2

Hocker Beton 450
Hocker Calidum Light 450 freistehend

Maße:
Durchmesser 450 mm, Höhe 420 mm
Nach DB Vorgaben

RV-Pos. 00020

Art.-Nr.: 5008462

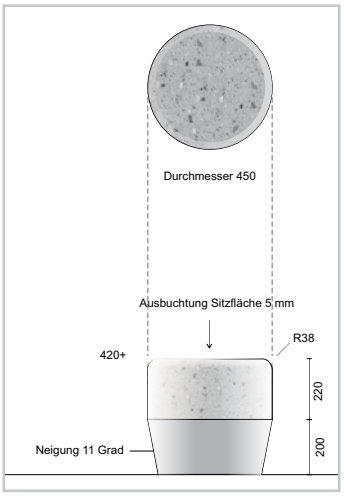

POSITION 3

Hocker Beton 350
Hocker Calidum Light 350 freistehend

Maße:
Durchmesser 350 mm, Höhe 320 mm
Nach DB Vorgaben

RV-Pos. 00030

Art.-Nr.: 5008461

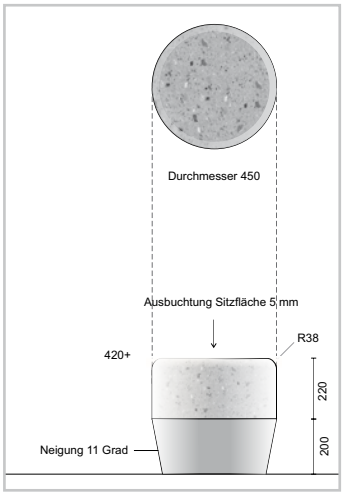

DB Rahmenvertrag 1000/314/92363273

ERLAU®

INTERSIT®-CLASSIT

Drahtgitter – unterflur / FP170

für DB Design
„remissio“
Sitzmobiliar Standard

TSI-PRM konform

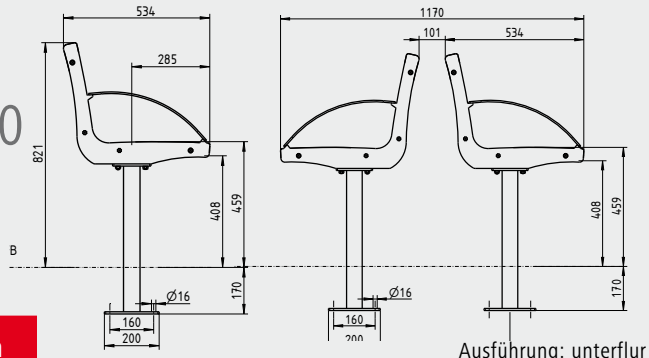

TECHNISCHE BESCHREIBUNG:

Erlau Classit-Drahtgitter-Bank für DB-Design „remissio“ – Sitzmobiliar Standard

- Rahmen seitlich aus Laserschnitt-Formteilen, Sitz- und Rückenfläche durchgehend aus Drahtgitter, Raster 15 x 30 mm, mit speziellen Rasterverdichtungen zur optischen Platzeinteilung und zur Sitzstabilisierung.
- Drahtstärke 3,3 mm, mit obenliegenden Drähten quer zur Sitzrichtung. Füße aus Rundrohr Ø 60mm
- Komplett feuerverzinkt und pulverbeschichtet.
- Mit Armlehnen. 10 Jahre ERLAU Anti-Rost-Garantie!
- Länge 1.418 mm bzw. 2.801 mm, nach DB-Vorgaben.
- Beschichtung in Farbe weißaluminium RAL 9006 mit Antigraffitischutz.
- Füße unterflur zur Verdübelung auf Betonfundament, 170 mm unter FFB.
- mit angeschweißten Erdungslaschen.

POSITION 1

3-sitzig
mit zwei Armlehnen.
Länge 1.418 mm
nach DB-Vorgaben
Ausführung unterflur / FP170
RV-Pos. 00060

Art.-Nr.: 5480631



POSITION 2

6-sitzig
mit drei Armlehnen.
Länge 2.801 mm
nach DB-Vorgaben
Ausführung unterflur / FP170
RV-Pos. 00080

Art.-Nr.: 5480831

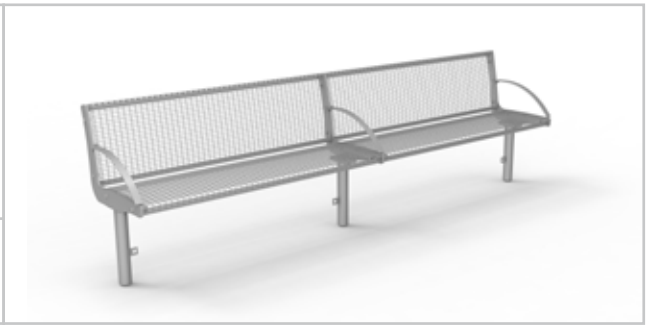

POSITION 3

3+3-sitzig mit zwei Armlehnen je Seite.
Länge 1.418 mm
nach DB-Vorgaben
Ausführung unterflur / FP170
RV-Pos. 00070

Art.-Nr.: 5480731



POSITION 4

6+6-sitzig mit drei Armlehnen je Seite.
Länge 2.801 mm
nach DB-Vorgaben
Ausführung unterflur / FP170
RV-Pos. 00090

Art.-Nr.: 5480931



DB Rahmenvertrag 1000/314/92363273

ERLAU®

INTERSIT®-CLASSIT

Pagholz** – unterflur / FP170

für DB Design
„remissio“
Sitzmobiliar Standard

TSI-PRM konform

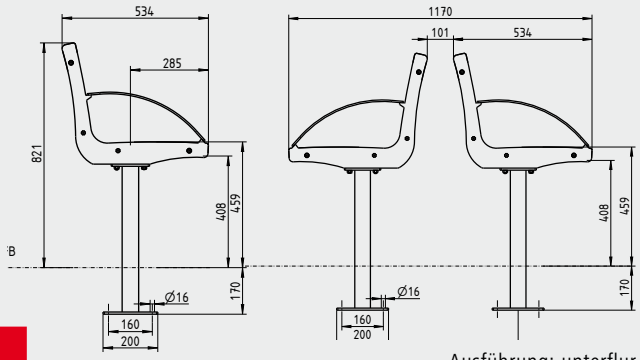

Ausführung: unterflur

TECHNISCHE BESCHREIBUNG:

Erlau Classit-Pagholz-Bank für DB-Design „remissio“ – Sitzmobiliar Standard

- Rahmen seitlich aus Laserschnitt-Formteilen, Sitz- und Rückenfläche durchgehend mit querverlaufender Pagholzbelattung.
- Fuß aus Rundrohr Ø 60mm komplett feuerverzinkt und pulverbeschichtet.
- Mit Armlehnen. 10 Jahre ERLAU Anti-Rost-Garantie!
- Länge 1.418 mm bzw. 2.801 mm, nach DB-Vorgaben.
- Beschichtung in Farbe weißaluminium RAL 9006 mit Antigraffitischutz.
- Füße unterflur zur Verdübelung auf Betonfundament, 170 mm unter FFB.
- mit angeschweißten Erdungslaschen

**FSC-Zertifiziert

POSITION 5

3-sitzig mit zwei Armlehnen.
Länge 1.418 mm nach DB-Vorgaben
Ausführung unterflur / FP170
RV-Pos. 00150

Art.-Nr.: 5481431



POSITION 6

6-sitzig mit drei Armlehnen.
Länge 2.801 mm nach DB-Vorgaben
Ausführung unterflur / FP170
RV-Pos. 00170

Art.-Nr.: 5481631



POSITION 7

3+3-sitzig mit zwei Armlehnen je Seite.
Länge 1.418 mm nach DB-Vorgaben
Ausführung unterflur / FP170
RV-Pos. 00160

Art.-Nr.: 5481531



POSITION 8

6+6-sitzig mit drei Armlehnen je Seite.
Länge 2.801 mm nach DB-Vorgaben
Ausführung unterflur / FP170
RV-Pos. 00180

Art.-Nr.: 5481731



DB Rahmenvertrag 1000/314/92363273

ERLAU®

INTERSIT®-CLASSIT

Drahtgitter – mobil / OKF

für DB Design
„remissio“
Sitzmobiliar Standard

TSI-PRM konform

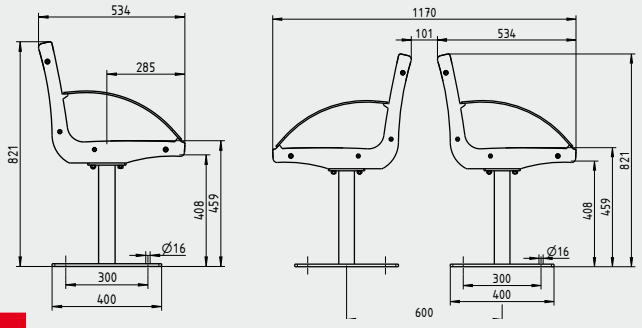

Ausführung: mobil / OKF

TECHNISCHE BESCHREIBUNG:

Erlau Classit-Drahtgitter-Bank für DB-Design „remissio“ – Sitzmobiliar Standard

- Rahmen seitlich aus Laserschnitt-Formteilen, Sitz- und Rückenfläche durchgehend aus Drahtgitter, Raster 15 x 30 mm, mit speziellen Rasterverdichtungen zur optischen Platzeinteilung und zur Sitzstabilisierung.
- Drahtstärke 3,3 mm, mit obenliegenden Drähten quer zur Sitzrichtung. Füße aus Rundrohr Ø 60mm
- Komplett feuerverzinkt und pulverbeschichtet.
- Mit Armlehnen. 10 Jahre ERLAU Anti-Rost-Garantie!
- Länge 1.418 mm bzw. 2.801 mm, nach DB-Vorgaben.
- Beschichtung in Farbe weißaluminium RAL 9006 mit Antigraffitischutz.
- Füße mobil mit Bodenplatten zur Verdübelung auf Fertigfußboden / OKF.
- mit angeschweißten Erdungslaschen.

* Bohrungen zur Befestigung vorhanden.

POSITION 1

3-sitzig
mit zwei Armlehnen.
Länge 1.418 mm
nach DB-Vorgaben
Ausführung mobil / OKF
RV-Pos. 00020

Art.-Nr.: 5480231



POSITION 2

6-sitzig
mit drei Armlehnen.
Länge 2.801 mm
nach DB-Vorgaben
Ausführung mobil / OKF
RV-Pos. 00040

Art.-Nr.: 5480431



POSITION 3

3+3-sitzig mit zwei Armlehnen je Seite.
Länge 1.418 mm
nach DB-Vorgaben
Ausführung mobil / OKF
RV-Pos. 00030

Art.-Nr.: 5480331



POSITION 4

6+6-sitzig mit drei Armlehnen je Seite.
Länge 2.801 mm
nach DB-Vorgaben
Ausführung mobil / OKF
RV-Pos. 00050

Art.-Nr.: 5480531



DB Rahmenvertrag 1000/314/92363273

ERLAU®

INTERSIT®-CLASSIT

Pagholz** – mobil / OKF

für DB Design
„remissio“
Sitzmobiliar Standard

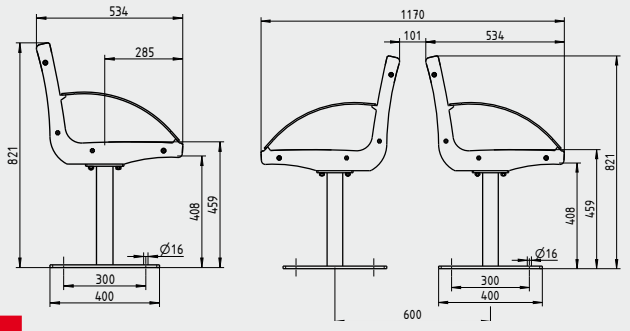

Ausführung: mobil / OKF

TSI-PRM konform

TECHNISCHE BESCHREIBUNG:

Erlau Classit-Pagholz-Bank für DB-Design „remissio“ – Sitzmobiliar Standard

- Rahmen seitlich aus Laserschnitt-Formteilen, Sitz- und Rückenfläche durchgehend mit querverlaufender Pagholzbelattung.
- Fuß aus Rundrohr Ø 60mm komplett feuerverzinkt und pulverbeschichtet.
- Mit Armlehnen. 10 Jahre ERLAU Anti-Rost-Garantie!
- Länge 1.418 mm bzw. 2.801 mm, nach DB-Vorgaben.
- Beschichtung in Farbe weißaluminium RAL 9006 mit Antigraffitischutz.
- Füße „mobil mit Bodenplatten“ zur Verdübelung auf Fertigfußboden / OKF.
- mit angeschweißten Erdungslaschen

* Bohrungen zur Befestigung vorhanden.

**FSC-Zertifiziert

POSITION 5

3-sitzig mit zwei Armlehnen.
Länge 1.418 mm nach DB-Vorgaben
Ausführung mobil / OKF
RV-Pos. 00110

Art.-Nr.: 5481031



POSITION 6

6-sitzig mit drei Armlehnen.
Länge 2.801 mm nach DB-Vorgaben
Ausführung mobil / OKF
RV-Pos. 00130

Art.-Nr.: 5481231



POSITION 7

3+3-sitzig mit zwei Armlehnen je Seite.
Länge 1.418 mm nach DB-Vorgaben
Ausführung mobil / OKF
RV-Pos. 00120

Art.-Nr.: 5481131



POSITION 8

6+6-sitzig mit drei Armlehnen je Seite.
Länge 2.801 mm nach DB-Vorgaben
Ausführung mobil / OKF
RV-Pos. 00140

Art.-Nr.: 5481331



DB Rahmenvertrag 1000/314/92363273

ERLAU®

TOPSIT®-CLASSIT

Drahtgitter – unterflur / FP170

Sitzmobiliar Einzelsitze

für DB Design „sedeo"-Sitzmöbel

Einzelsitze Standard

TSI-PRM konform

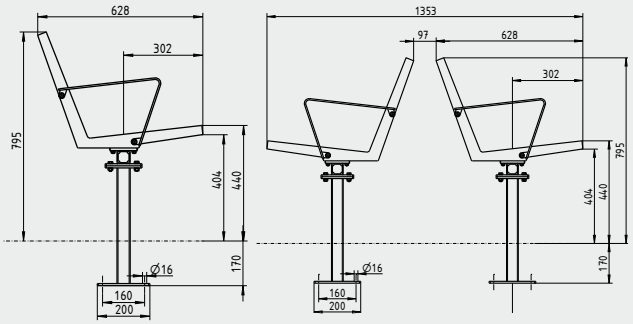

Ausführung: unterflur

TECHNISCHE BESCHREIBUNG:

Erlau Topsit-Einzelsitze
Für DB-Design „sedeo"

- Rahmen seitlich aus Laserschnitt-Formteilen, im Sitz- und Rückenbereich aus Drahtgitter.
- Obenliegende Drähte 3,3 mm quer zur Sitzrichtung, kein Abrutschen möglich, Standard-raster 15 x 30 mm, mit teilweise speziellen Rasterverdichtungen zur Sitzstabilisierung.
- DB Design sedeo: ebene, leicht geneigte Sitz- und Rückenfläche und gerade Armlehnen, die Einzelsitze sind auf einer Vierkantunter-konstruktion 50 x 50 mm befestigt, komplett feuerverzinkt und pulver-beschichtet. Füße aus Rundrohr Ø 60mm
- 10 Jahre ERLAU Anti-Rost-Garantie!
- Länge 1706 mm bzw. 2882 mm, nach DB-Vorgaben.
- Beschichtung in Farbe weiß-aluminium RAL 9006 mit Antigraffiti-schutz.
- Füße unterflur zur Verdübelung auf Betonfundament 170 mm unter Fertigfußboden.
- mit angeschweißten Erdungslaschen.

POSITION 1

3-sitzig
mit vier Armlehnen.
Länge 1.706 mm
nach DB-Vorgaben
Ausführung unterflur / FP170
RV-Pos. 00250

Art.-Nr.: 5489031



POSITION 2

5-sitzig
mit sechs Armlehnen.
Länge 2.882 mm
nach DB-Vorgaben
Ausführung unterflur / FP170
RV-Pos. 00270

Art.-Nr.: 5489231



POSITION 3

3+3-sitzig
mit acht Armlehnen.
Länge 1.706 mm
nach DB-Vorgaben
Ausführung unterflur / FP170
RV-Pos. 00260

Art.-Nr.: 5489131



POSITION 4

5+5-sitzig
mit zwölf Armlehnen.
Länge 2.882 mm
nach DB-Vorgaben
Ausführung unterflur / FP170
RV-Pos. 00280

Art.-Nr.: 5489331



DB Rahmenvertrag 1000/314/92363273

ERLAU®

TOPSIT®-CLASSIT

Pagholz** – unterflur / FP170

Sitzmobiliar Einzelsitze

für DB Design „sedeo"-Sitzmöbel

Einzelsitze Standard

TSI-PRM konform

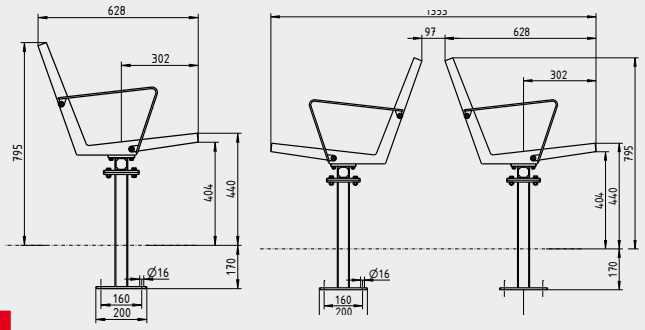

Ausführung: unterflur

TECHNISCHE BESCHREIBUNG:

Erlau Topsit-Einzelsitze
Für DB-Design „sedeo"

- Rahmen seitlich aus Laserschnitt-Formteilen, Sitz- und Rückenfläche mit querverlaufender Pagholzbelattung.
- Pagholz ist ein Kunstharzpressholz nach DIN 7707, das aus 0,4 und 0,6 mm starken, gesperrt geschichteten phenolharzgetränkten Buchenschälfurnieren besteht, die unter hohem Druck und Hitze formgepresst werden, Pagholz ist UV-beständig. Die Oberfläche ist nach dem Pressvorgang porengeschlossen und hat je nach Verfahren ein im Pressvorgang erzeugtes leicht glänzendes Aussehen.
- DB Design sedeo: ebene, leicht geneigte Sitz- und Rückenfläche und gerade Armlehnen, die Einzelsitze sind auf einer Vierkantzarge 50 x 50 mm befestigt. Füße aus Rundrohr Ø 60mm komplett feuerverzinkt und pulverbeschichtet.
- 10 Jahre ERLAU Anti-Rost-Garantie!
- Länge 1.706 mm bzw. 2.882 mm, nach DB-Vorgaben.
- Beschichtung in Farbe weißaluminium RAL 9006 mit Antigraffitischutz.
- Füße unterflur zur Verdübelung auf Betonfundament 170 mm unter Fertigfußboden.
- mit angeschweißten Erdungslaschen

**FSC-Zertifiziert

POSITION 5

3-sitzig **mit vier Armlehnen.** Länge 1.706 mm nach DB-Vorgaben Ausführung unterflur / FP170 RV-Pos. 00350	
Art.-Nr.: 5490031	

POSITION 6

5-sitzig **mit sechs Armlehnen.** Länge 2.882 mm nach DB-Vorgaben Ausführung unterflur / FP170 RV-Pos. 00370	
Art.-Nr.: 5490231	

POSITION 7

3+3-sitzig **mit acht Armlehnen.** Länge 1.706 mm nach DB-Vorgaben Ausführung unterflur / FP170 RV-Pos. 00360	
Art.-Nr.: 5490131	

POSITION 8

5+5-sitzig **mit zwölf Armlehnen.** Länge 2.882 mm nach DB-Vorgaben Ausführung unterflur / FP170 RV-Pos. 00380	
Art.-Nr.: 5490331	

DB Rahmenvertrag 1000/314/92363273

ERLAU®

TOPSIT®-CLASSIT

Drahtgitter – mobil / OKF

Sitzmobiliar Einzelsitze

für DB Design „sedeo"-Sitzmöbel

Einzelsitze Standard

TSI-PRM konform

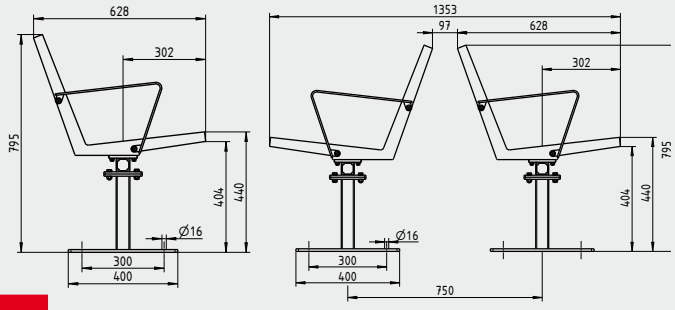

Ausführung: mobil / OKF

TECHNISCHE BESCHREIBUNG:

Erlau Topsit-Einzelsitze
Für DB-Design „sedeo"

- Rahmen seitlich aus Laserschnitt-Formteilen, im Sitz- und Rückenbereich aus Drahtgitter.
- Obenliegende Drähte 3,3 mm quer zur Sitzrichtung, kein Abrutschen möglich, Standard-raster 15 x 30 mm, mit teilweise speziellen Rasterverdichtungen zur Sitzstabilisierung.
- DB Design sedeo: ebene, leicht geneigte Sitz- und Rückenfläche und gerade Armlehnen, die Einzelsitze sind auf einer Vierkantunter-konstruktion 50 x 50 mm befestigt, komplett feuerverzinkt und pulver-beschichtet. Füße aus Rundrohr Ø 60mm
- 10 Jahre ERLAU Anti-Rost-Garantie!
- Länge 1706 mm bzw. 2882 mm, nach DB-Vorgaben.
- Beschichtung in Farbe weiß-aluminium RAL 9006 mit Antigraffiti-schutz.
- Füße mobil, freistehende Ausführungen, mit Bodenplatte zur Verdübelung auf Fertigfußboden / OKF.
- mit angeschweißten Erdungslaschen.

* Bohrungen zur Befestigung vorhanden.

POSITION 1

3-sitzig
mit vier Armlehnen.
Länge 1.706 mm
nach DB-Vorgaben
Ausführung mobil / OKF
RV-Pos. 00210

Art.-Nr.: 5488631



POSITION 2

5-sitzig
mit sechs Armlehnen.
Länge 2.882 mm
nach DB-Vorgaben
Ausführung mobil / OKF
RV-Pos. 00230

Art.-Nr.: 5488831



POSITION 3

3+3-sitzig
mit acht Armlehnen.
Länge 1.706 mm
nach DB-Vorgaben
Ausführung mobil / OKF
RV-Pos. 00220

Art.-Nr.: 5488731



POSITION 4

5+5-sitzig
mit zwölf Armlehnen.
Länge 2.882 mm
nach DB-Vorgaben
Ausführung mobil / OKF
RV-Pos. 00240

Art.-Nr.: 5488931



DB Rahmenvertrag 1000/314/92363273

ERLAU®

TOPSIT®-CLASSIT

Pagholz** – mobil / OKF

Sitzmobiliar Einzelsitze

für DB Design „sedeo"-Sitzmöbel

Einzelsitze Standard

TSI-PRM konform

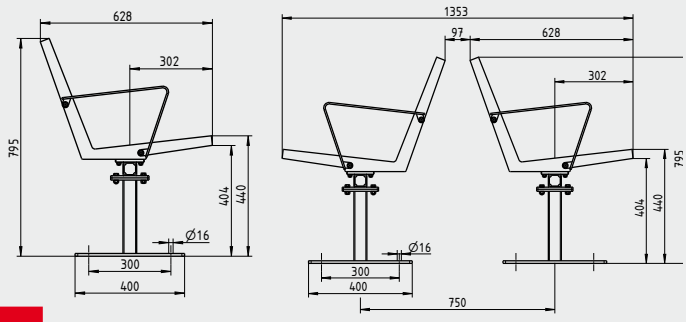

Ausführung: mobil / OKF

TECHNISCHE BESCHREIBUNG:

Erlau Topsit-Einzelsitze
Für DB-Design „sedeo"

- Rahmen seitlich aus Laserschnitt-Formteilen, Sitz- und Rückenfläche mit querverlaufender Pagholzbelattung.
- Pagholz ist ein Kunstharzpressholz nach DIN 7707, das aus 0,4 und 0,6 mm starken, gesperrt geschichteten phenolharzgetränkten Buchenschälfurnieren besteht, die unter hohem Druck und Hitze formgepresst werden, Pagholz ist UV-beständig. Die Oberfläche ist nach dem Pressvorgang porengeschlossen und hat je nach Verfahren ein im Pressvorgang erzeugtes leicht glänzendes Aussehen.
- DB Design sedeo: ebene, leicht geneigte Sitz- und Rückenfläche und gerade Armlehnen, die Einzelsitze sind auf einer Vierkantzarge 50 x 50 mm befestigt. Füße aus Rundrohr Ø 60mm komplett feuerverzinkt und pulverbeschichtet.
- 10 Jahre ERLAU Anti-Rost-Garantie!
- Länge 1.706 mm bzw. 2.882 mm, nach DB-Vorgaben.
- Beschichtung in Farbe weißaluminium RAL 9006 mit Antigraffitischutz.
- Füße mobil, freistehende Ausführungen, mit Bodenplatte zur Verdübelung auf Fertigfußboden / OKF.
- mit angeschweißten Erdungslaschen.

* Bohrungen zur Befestigung vorhanden.

**FSC-Zertifiziert

POSITION 5

3-sitzig
mit vier Armlehnen.
Länge 1.706 mm
nach DB-Vorgaben
Ausführung mobil / OKF
RV-Pos. 00310

Art.-Nr.: 5489631



POSITION 6

5-sitzig
mit sechs Armlehnen.
Länge 2.882 mm
nach DB-Vorgaben
Ausführung mobil / OKF
RV-Pos. 00330

Art.-Nr.: 5489831



POSITION 7

3+3-sitzig
mit acht Armlehnen.
Länge 1.706 mm
nach DB-Vorgaben
Ausführung mobil / OKF
RV-Pos. 00320

Art.-Nr.: 5489731



POSITION 8

5+5-sitzig
mit zwölf Armlehnen.
Länge 2.882 mm
nach DB-Vorgaben
Ausführung mobil / OKF
RV-Pos. 00340

Art.-Nr.: 5489931



DB Rahmenvertrag 1000/314/92363273

ERLAU®

INTERSIT®-CLASSIT

Drahtgitter/Pagholz** – „Raster22"

Sitzmobiliar Einzelsitze zur Montage an Wetterschutz- und Windschutzanlagen „Raster 22", bez. wandbefestigt

für DB Design „remissio"-Sitzmöbel

Sitzmöbel Standard

TSI-PRM konform

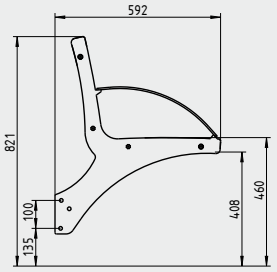

Ausführung: wandbefestigt

TECHNISCHE BESCHREIBUNG:

Erlau Sitzgruppe Intersit in Ausführung Drahtgitter zur Montage an Wetterschutzanlage „Raster22"

- Rahmen seitlich aus Laserschnitt-Formteilen, Sitz- und Rückenfläche durchgehend aus Drahtgitter, Raster 15 x 30 mm, mit speziellen Rasterverdichtungen zur optischen Platzeinteilung und zur Sitzstabilisierung. Drahtstärke 3,3 mm, oberliegende Drähte quer zur Sitzrichtung. Komplett feuerverzinkt und pulverbeschichtet. Mit Armlehnen.
- 10 Jahre ERLAU Anti-Rost-Garantie!
- Beschichtung in Farbe weißaluminium RAL 9006 mit Antigraffitischutz.

POSITION 1

3-sitzig
mit zwei Armlehnen.

Rückbefestigte Ausführung. Gesamtlänge 1.418 mm nach DB-Vorgaben

Ausführung Drahtgitter

RV-Pos. 00010

Art.-Nr.: 5481831



Nicht Gegenstand des DB Rahmenvertrags

Erlau Sitzgruppe Intersit in Ausführung Pagholz zur Montage an Wetterschutzanlage „Raster22"

- Rahmen seitlich aus Laserschnitt-Formteilen, Sitz- und Rückenfläche durchgehend mit querverlaufender Pagholzbelattung. Rahmen komplett feuerverzinkt und pulverbeschichtet. Mit Armlehnen.
- 10 Jahre ERLAU Anti-Rost-Garantie!
- Beschichtung in Farbe weißaluminium RAL 9006 mit Antigraffitischutz.

**FSC-Zertifiziert

POSITION 2

3-sitzig
mit zwei Armlehnen.

Rückbefestigte Ausführung. Gesamtlänge 1.418 mm nach DB-Vorgaben

Ausführung Pagholz

RV-Pos. 00100

Art.-Nr.: 5481931



DB Rahmenvertrag 1000/314/92363273

ERLAU®

TOPSIT®-CLASSIT

Drahtgitter – „Raster22"

Sitzmobiliar Einzelsitze zur Montage an Wetterschutz- und Windschutzanlagen „Raster 22", bez. wandbefestigt

für DB Design „sedeo"-Sitzmöbel

Einzelsitze Standard

TSI-PRM konform

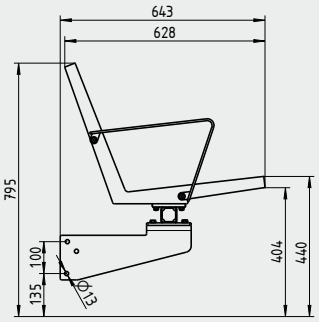

TECHNISCHE BESCHREIBUNG:

Erlau Topsit-Einzelsitze
Für DB-Design „sedeo"

- Rahmen seitlich aus Laserschnitt-Formteilen, im Sitz- und Rückenbereich aus Drahtgitter. Obenliegende Drähte 3,3 mm quer zur Sitzrichtung, kein Abrutschen möglich, Standardraster 15 x 30 mm, mit teilweise speziellen Rasterverdichtungen zur Sitzstabilisierung.
- DB Design sedeo: ebene, leicht geneigte Sitz- und Rückenfläche und gerade Armlehnen, die Einzelsitze sind auf einer Vierkantunterkonstruktion 50 x 50 mm befestigt, komplett feuerverzinkt und pulverbeschichtet.
- 10 Jahre ERLAU Anti-Rost-Garantie!
- Länge 1.387 mm bzw. 2.882 mm, nach DB-Vorgaben.
- Beschichtung in Farbe weißaluminium RAL 9006 mit Antigraffitischutz.
- Standardbank im WSH 2-sitzig mit 3 Armlehnen und 1 Taschenablage links, oder über 2 WSH-Felder.
- 5-sitzig mit 6 Armlehnen, Montage gemäß Raster 22.

POSITION 1

2-sitzig
mit drei Armlehnen und einer Taschenablage links.

Länge 1.387 mm
nach DB-Vorgaben

Rückbefestigte Ausführung

RV-Pos. 00190

Art.-Nr.: 5489431



POSITION 2

5-sitzig
mit sechs Armlehnen.

Länge 2.882 mm
nach DB-Vorgaben

Rückbefestigte Ausführung

RV-Pos. 00200

Art.-Nr.: 5489531



DB Rahmenvertrag 1000/314/92363273

ERLAU®

TOPSIT®-CLASSIT

Pagholz** – „Raster22"

Sitzmobiliar Einzelsitze zur Montage an Wetterschutz- und Windschutzanlagen „Raster 22", bez. wandbefestigt

für DB Design „sedeo"-Sitzmöbel

Einzelsitze Standard

TSI-PRM konform

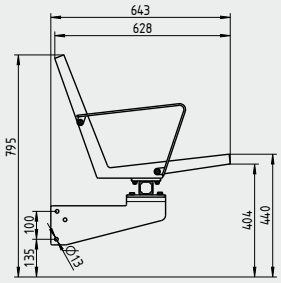

TECHNISCHE BESCHREIBUNG:

Erlau Topsit-Einzelsitze
Für DB-Design „sedeo"

- Rahmen seitlich aus Laserschnitt-Formteilen, Sitz- und Rückenfläche mit querverlaufender Pagholzbelattung.
- Pagholz ist ein Kunstharzpressholz nach DIN 7707, das aus 0,4 und 0,6 mm starken, gesperrt geschichteten phenolharzgetränkten Buchenschälfurnieren besteht, die unter hohem Druck und Hitze formgepresst werden, Pagholz ist UV-beständig. Die Oberfläche ist nach dem Pressvorgang porengeschlossen und hat je nach Verfahren ein im Pressvorgang erzeugtes leicht glänzendes Aussehen.
- DB Design sedeo: ebene, leicht geneigte Sitz- und Rückenfläche und gerade Armlehnen, die Einzelsitze sind auf einer Vierkantzarge 50 x 50 mm befestigt, Füße komplett feuerverzinkt und pulverbeschichtet.
- 10 Jahre ERLAU Anti-Rost-Garantie!
- Länge 1.387 mm bzw. 2.882 mm, nach DB-Vorgaben.
- Beschichtung in Farbe weißaluminium RAL 9006 mit Antigraffitischutz.
- Standardbank im WSH 2-sitzig mit 3 Armlehnen und 1 Taschenablage links, oder über 2 WSH-Felder.
- 5-sitzig mit 6 Armlehnen, Montage gemäß Raster 22.

**FSC-Zertifiziert

POSITION 3

2-sitzig
mit drei Armlehnen und einer Taschenablage links.

Länge 1.387 mm
nach DB-Vorgaben

Rückbefestigte Ausführung

RV-Pos. 00290

Art.-Nr.: 5490431



POSITION 4

5-sitzig
mit sechs Armlehnen.

Länge 2.882 mm
nach DB-Vorgaben

Rückbefestigte Ausführung

RV-Pos. 00300

Art.-Nr.: 5490531



DB Rahmenvertrag 1000/314/92363274

ERLAU®

ORBISTOR

Streugutbehälter „Kugel“

TECHNISCHE BESCHREIBUNG:

Orbistor Streugutbehälter

- Hergestellt aus doppelwandigem Durapol-Polyäthylen ist der Orbistor ausgelegt für extreme vandalismusgefährdete Bereiche. Das Scharnier besteht aus einer kunststoffummantelten Stahlachse. Durch seine Kugelform besteht kein „Toter Winkel“ im Behälter, was die Entnahme des Streuguts bis zum letzten Rest einfachst möglich macht.
- Seine in die Form eingegebenen „Stapler-Mulden“ ermöglichen einen Transport mit Stapler oder Hubwagen auch in gefülltem Zustand.
- Der Behälter ist nach DB Standard mit einem integrierten Vierkant – 8 mm – Schloss ausgestattet.
- Auf Wunsch UWR-Logo.

POSITION 1

Inhalt: 800 Liter, Höhe: 1.075 mm, Breite: 1.280 mm Standardfarbe der Deutschen Bahn AG: Mühlstein und TSI-PRM konform in Farbe RAL 7036, „ähnlich“ Platingrau Orbistor mit Vierkantschloss RV-Pos. 00010	
Art.-Nr.: 5007102	



ERLAU®
EINE MARKE DER RUD GRUPPE



KONTAKT

Wir sind gerne für Sie da.

DEUTSCHLAND
RUD Ketten
Rieger & Dietz GmbH & Co. KG
Stefan Weber
Friedensinsel, 73432 Aalen
Tel. +49 7361 504-3227
Fax +49 7361 504-3017
stefan.weber@erlau.com
erlau-freiraum.de

Ein Unternehmen der Gruppe RUD